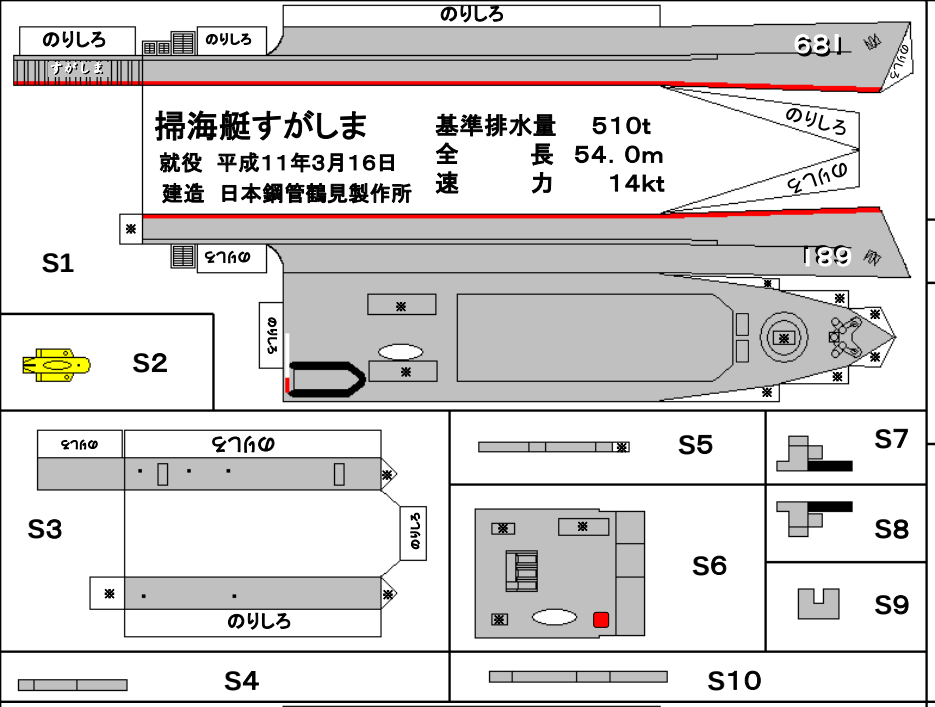

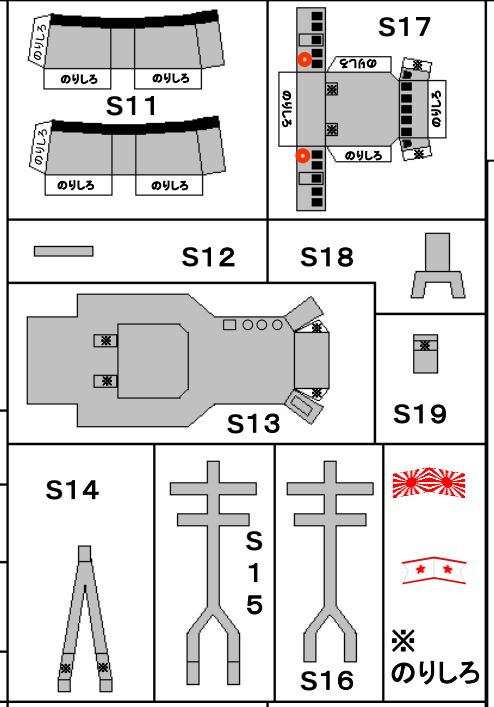

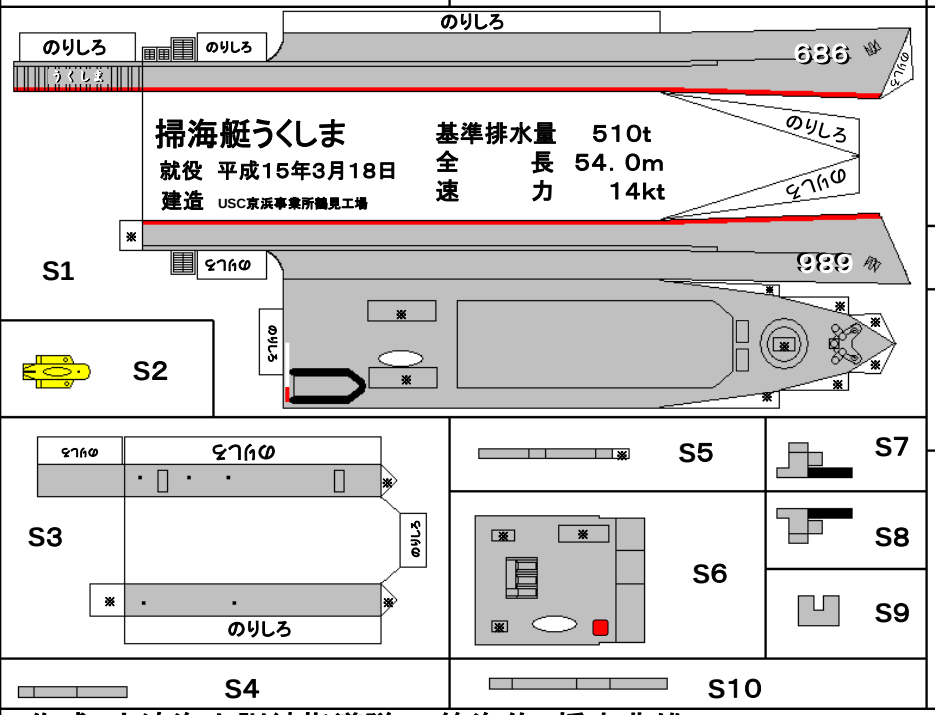

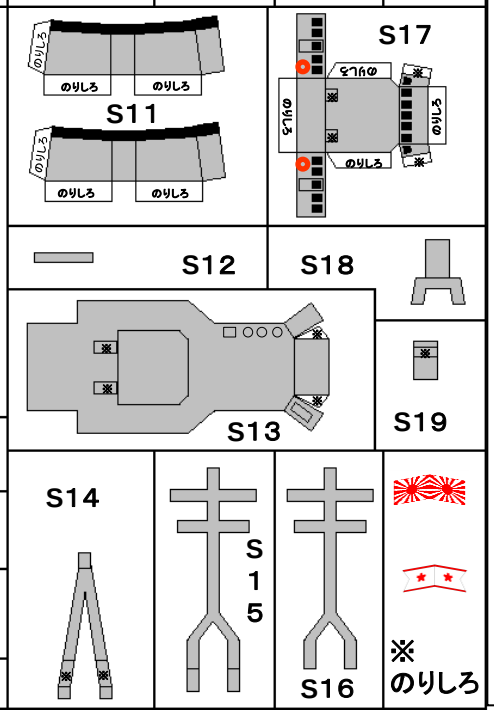

掃海艇すがしま型

すがしま・うくしま

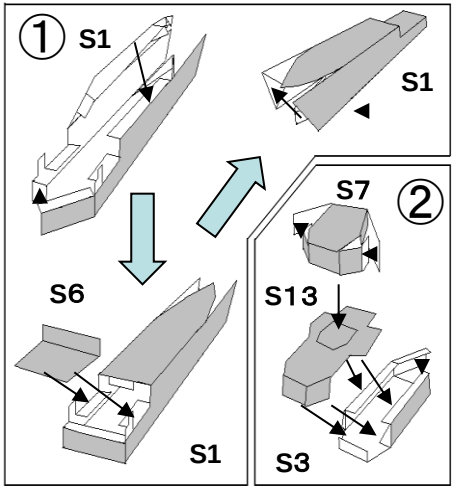

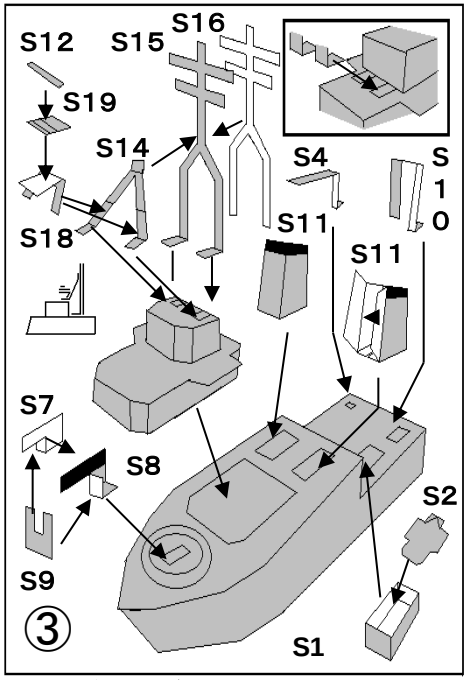

掃海艇すがしま型組立説明図

作成:大湊海上訓練指導隊 2等海佐 橋本典雄

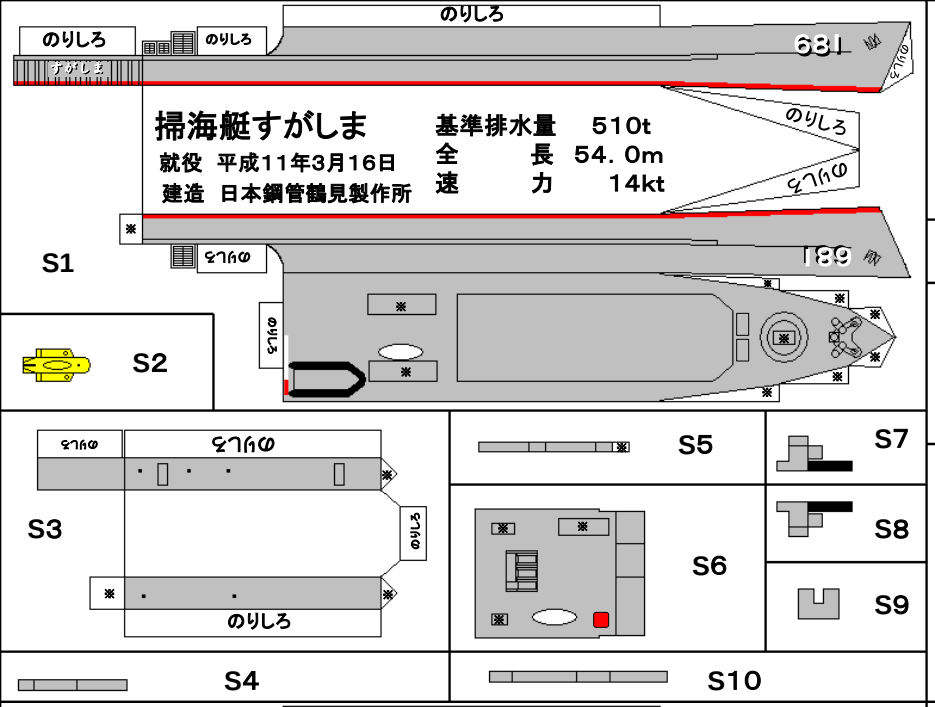

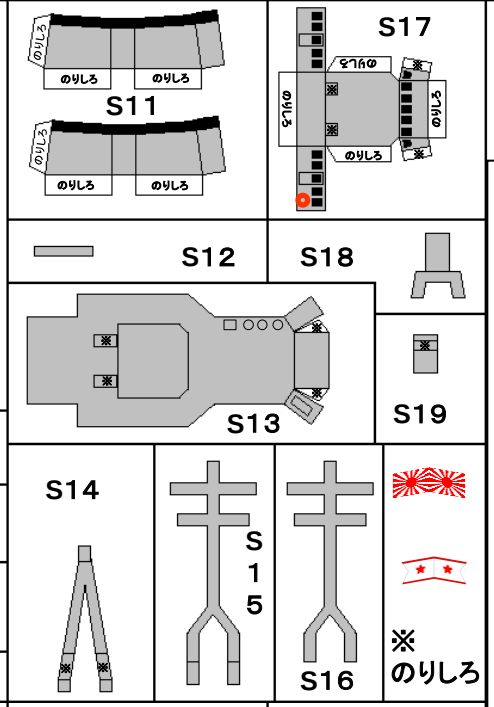

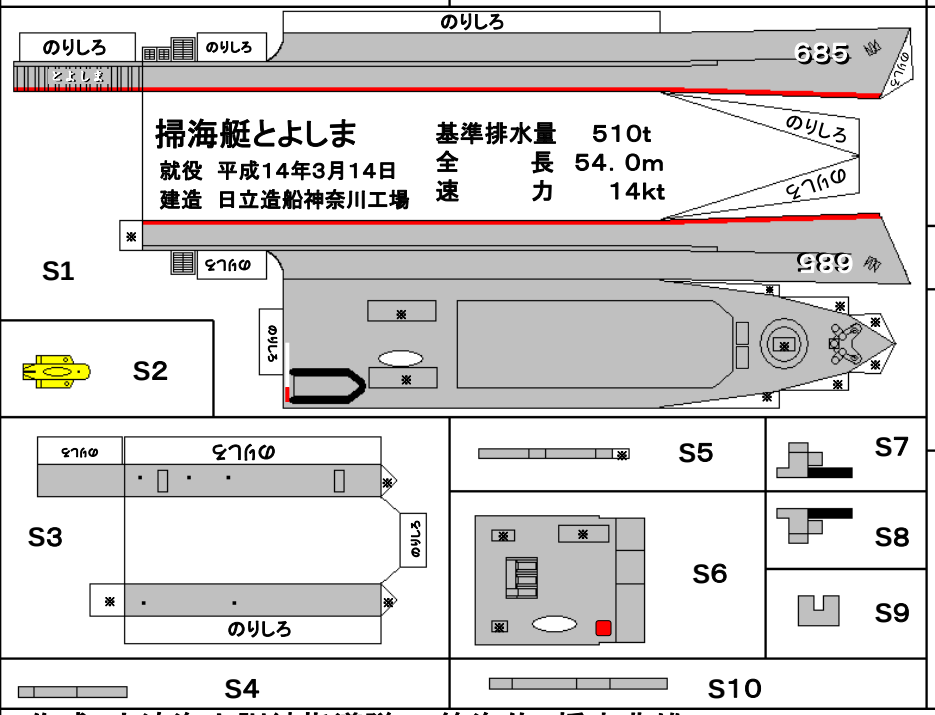

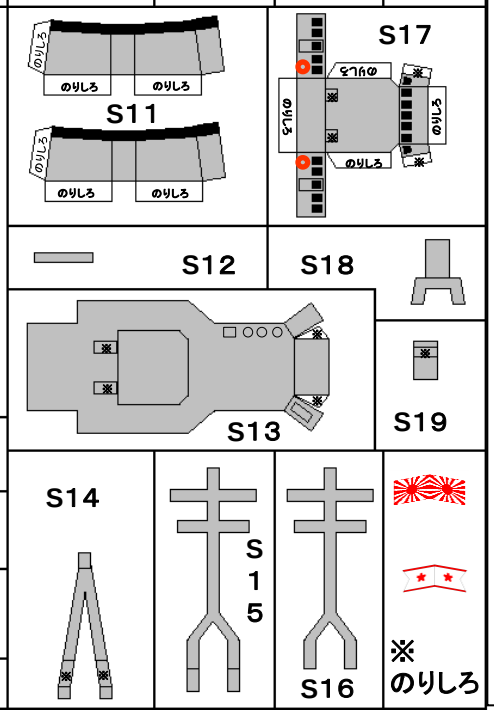

掃海艇すがしま型

すがしま・とよしま

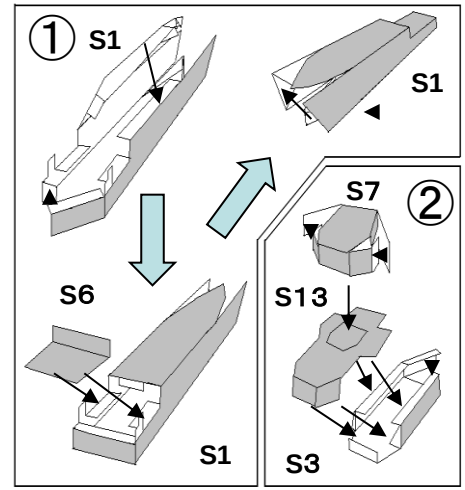

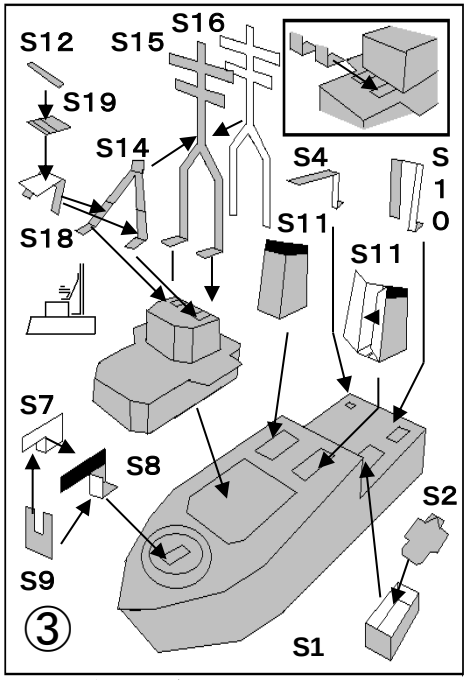

掃海艇すがしま型組立説明図

作成:大湊海上訓練指導隊 2等海佐 橋本典雄